Scheda A5: Movimentazione delle balle di foraggio

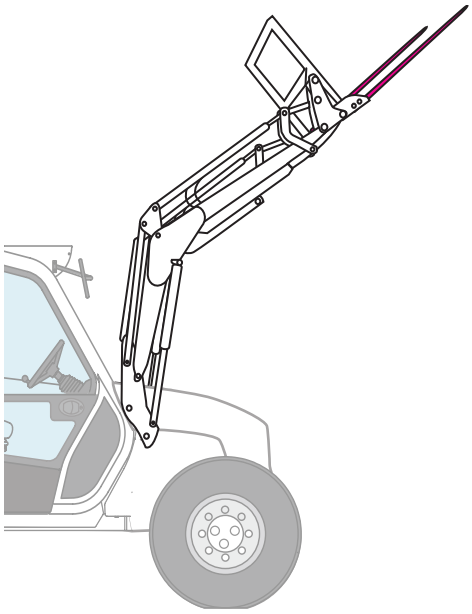

Fattori di rischio principali	Simbolo
Rumore	
Vibrazioni	
Polveri	
Ribaltamento, impennamento del mezzo	
Investimento o urti nelle fasi di accoppiamento	
Proiezione di materiale	
Incidenti stradali nelle fasi di trasferimento su viabilità pubblica	
Carichi sospesi	

Descrizione

Per il carico delle balle in campo solitamente viene impiegato un caricatore frontale installato sulla stessa trattrice che traina il pianale dove saranno caricate le balle. Il caricatore viene equipaggiato con due forche, che durante la circolazione vengono piegate in verticale. Attivato dal circuito idraulico, consente di raccogliere, sollevare, trasportare e impilare sul pianale di carico le balle di fieno, impilandole su più strati. L'operazione è spesso svolta in solitudine, e in caso di raccolta in pendenza, manifesta una certa pericolosità.

Misure di prevenzione e protezione

- nello stazionamento, quando l'attrezzo è scollegato dalla trattrice, il caricatore deve possedere idonei supporti per garantire la stabilità durante le operazioni di collegamento/scollegamento. I supporti devono essere quelli forniti dal costruttore;
- porre la massima attenzione nelle fasi di accoppiamento, per non rischiare di essere schiacciati; tale operazione deve essere condotta da un solo operatore;
- durante il carico, valutare sempre la presenza di linee elettriche o di elementi sporgenti dall'alto;
- eventuali terze persone non devono sostare o transitare nel raggio di azione della macchina, specie nelle zone non visibili all'operatore;
- verificare sempre preventivamente l'assenza di ostacoli sul percorso;
- valutare e sistemare il carico in modo da non ridurre la stabilità, mantenere durante il trasporto sulle forche un baricentro più basso possibile;
- valutare e sistemare il carico in modo da non ridurre la visibilità (trasporto di carichi ingombranti);
- non utilizzare il mezzo per sollevamento di persone;
- rispettare i limiti di peso nel sollevamento;
- porre particolare attenzione al controllo periodico di elementi quali catene di sollevamento e impianto idraulico, sostituire gli elementi danneggiati;
- gli accessori di sollevamento devono essere scelti in funzione dei carichi da movimentare, dei punti di presa, del dispositivo di aggancio, delle condizioni atmosferiche;
- non sostare al di sotto dei bracci di sollevamento per alcun motivo;
- nel carico del pianale, non eccedere la portata consentita;
- nel carico del pianale, impilare le balle in maniera stabile, assicurandole se necessario.

Controlli

- Presenza e stato delle protezioni degli organi in movimento
- Controllo dello stato dell'impianto idraulico
- Controllo della stabilità della macchina da scollegata
- Controllo della presenza dei pittogrammi
- Controllo della pressione dei pneumatici del pianale
- Controllo dell'area di lavoro

DPI

Guanti a resistenza meccanica (fasi di aggancio, sgancio e manutenzione)	
Scarpe anti-infortunistiche	
Tuta da lavoro	
Maschera per la protezione da polveri (trattori non cabinati, periodi secchi)	
Otoprotettori (trattori non cabinati)	

Kit di lavoro

Cellulare di servizio per la comunicazione di eventuali situazioni di emergenza	
Giubbetto alta visibilità	
Lampeggiante	
Tabelle di segnalazione	

Situazioni critiche ed aree di rispetto

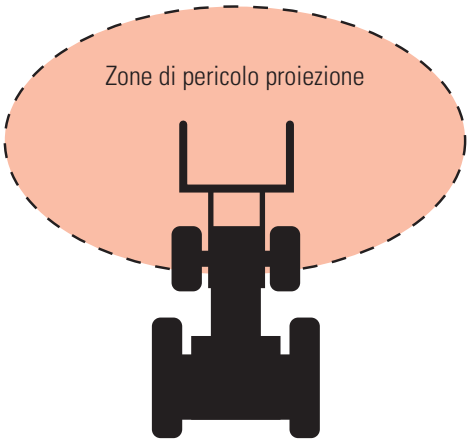

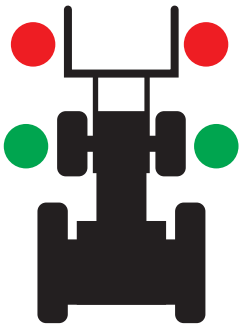

Zone di pericolo nelle fasi di accoppiamento

Zone sicure nelle fasi di accoppiamento